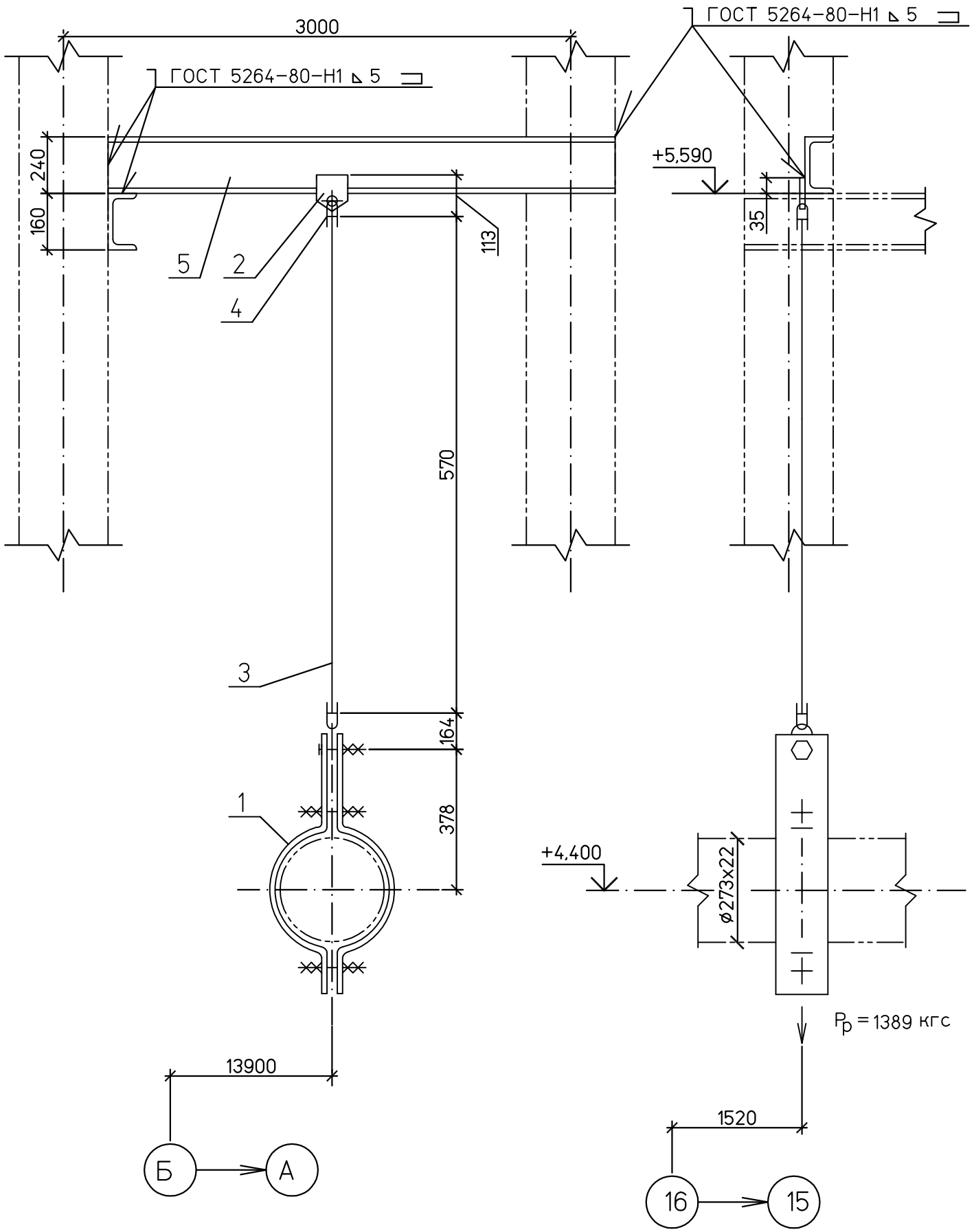

Спецификация деталей

Поз.	Обозначение	Наименование	Кол	Материал	Масса,кг ед.	Масса,кг общ.	Приме-чание
1	09 ОСТ 108.275.52-80	Блок хомутовый	1	Сборный	29,0	29,0	
2	04 ОСТ 108.367.37-80	Проушина	1	Ст3сп ГОСТ 14637-89	1,28	1,28	
3	08 ОСТ 108.632.02-80	Тяга с серьгой	1	Сборный	10,26	10,26	Тягу обрезать на монтаже
4	07 ОСТ 108.643.01-80	Ушко	1	20 ГОСТ1050-88	1.69	1,69	
5	ГОСТ 8240-97	Швеллер 24У L=3000	1	Ст3пс6 ГОСТ 535-2005	72,0	72,0	
	ГОСТ 9467-75	Наплавленный металл		Э42А		0,6	

ИТОГО: 114,8 кг

1 Монтажный чертеж № 1350.12.38А-30UHJ-1600-TD л.38

2 Технические требования к сварке деталей опор трубопроводов смотрите ОСТ 108.275.50-80.

ВЗАМ.ИНВ.N

ПОДПИСЬ И ДАТА

ИНВ.N ПОДЛ. 83547

Изм.	Кол.уч.	Лист	№док.	Подп.	Дата
Н. контр.		Михеев			
Проверил		Шкитилева			
Разработал		Голуб			

1350.12.38А-30UHJ-1600-TD

Объекты III очереди строительства ЗАО СГК (ТЭЦ)

Трубопроводы машзала БВД в осях 16-28 в рядах А-В и внутристанционные трубопроводы.

Стадия	Лист	Листов
Р	40.9	

Паропровод турбины ст. №8

Жесткая подвеска 9

ОТКРЫТОЕ АКЦИОНЕРНОЕ ОБЩЕСТВО ИНСТИТУТ ТЕПЛОЭЛЕКТРОПРОЕКТ НИЖНИЙ НОВГОРОД